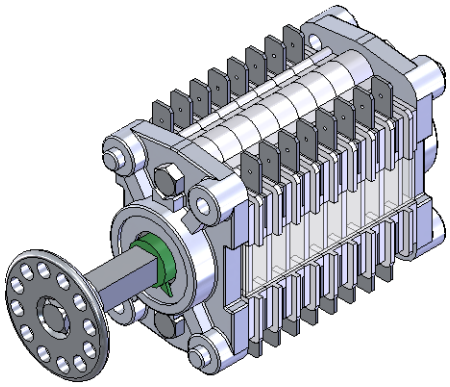

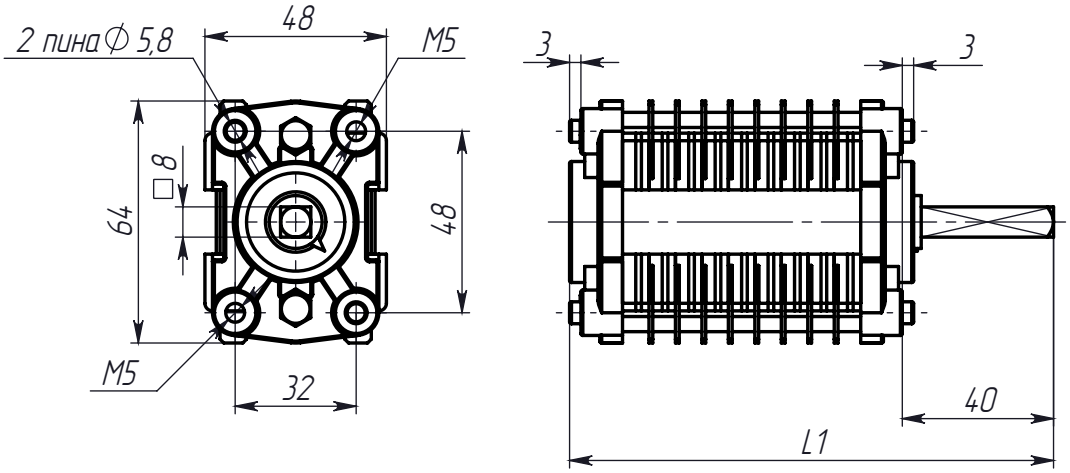

Кол-во конт. групп	2	3	4	5	6	7	8	9	10	11	12
L1, мм	89	96	103	110	117	124	131	138	145	152	159

Изм.	Лист	№ докум.	Подп.	Дата		Лит.	Масса	Масштаб
Разраб.				3.03.10	F10-X-X			1:2
Пров.								
Т.контр.						Лист 1	Листов 1	
Рук. пр.						ДМС-Электро		
Н. контр.								
Утв.								

Перв. примен. | Справ. № | Подп. и дата | Инв.№ дубл. | Взам.инв.№ | Подп. и дата | Инв.№ подл.

Копировал | Формат А4